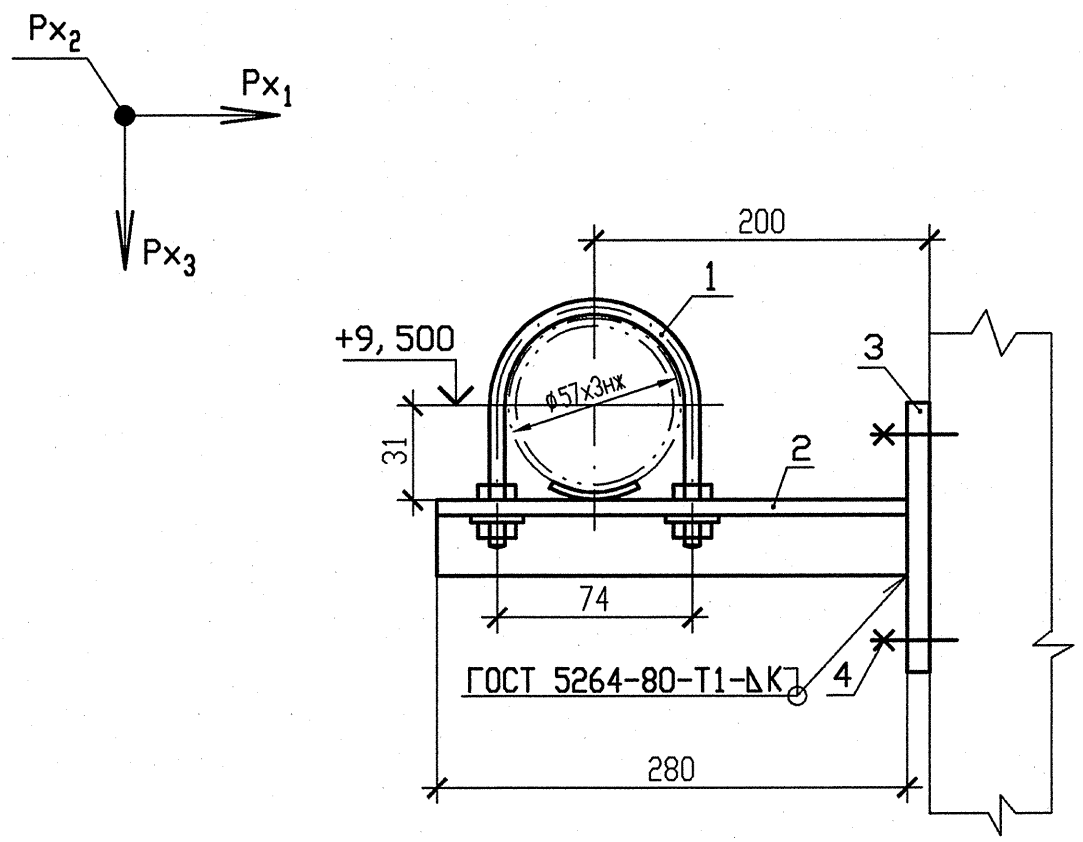

НАГРУЗКИ НА ОПОРУ

N опоры	Усилия, кН		
	Px_1	Px_2	Px_3
117	±0,04	0	-0,31

1 Монтажно-сборочный чертеж R3.00691.1.0.13 л. 8.

2 Сварку производить по ГОСТ 5264-80.

3 Сварку опоры с трубопроводом производить по ОСТ 34-10-620-93.

4 Отметка трубопровода подлежит уточнению в соответствии с уклоном трубопровода.

5 Катет шва (К) принять по наименьшей толщине свариваемых деталей.

6 Детали позиции 3,4 выполнить в соответствии с требованиями чертежа R3.01293.9.0.21.

7 Чертеж R3.01293.9.0.21 выпущен в качестве прилагаемого документа к R3.00695.1.0.13 "Трубопроводы автоматического химического контроля".

8 Максимальная нагрузка на опору Px_3 дана с учетом сейсмического воздействия.

9 Изготовить один комплект.

СПЕЦИФИКАЦИЯ ДЕТАЛЕЙ

Поз.	Обозначение	Наименование	Кол.	Материал	Масса, кг ед.	Масса, кг общ.	Примечание
1	02 ОСТ 34-10-620-93	Опора 57К	1	Сборный	0,30	0,30	
2	ГОСТ 8509-93	Уголок 50х50х5 l=300	1	Ст3сп ГОСТ 535-2005	1,13	1,13	
3	По чертежу R3.01293.9.0.21	ГОСТ 19903-74 Лист Б-ПН-6х220х220	1	С245 ГОСТ 27772-88	2,28	2,28	
4	По чертежу R3.01293.9.0.21	ГОСТ 28778-90 Болт БСР 10х100 У3	4	Сборный	0,09	0,36	
	ГОСТ 2246-70	Проволока		Св-04Х19Н11М3	—	—	
	ГОСТ 9467-75	Электроды		УОНИИ-13/45	—	—	

Итого 4,07

АРХИВНЫЙ ЭКЗЕМПЛЯР

Изм	N уч.	Лист	N докум	Подп.	Дата
4	-	Зам.	230-13		17.04
Инженер 2к.		Панфилова			17.04
Пров. инж. 1к.		Послушаев			17.04
Пров. вед. инж.		Исаева			18.04
Н. контр.		Краснояров			24.05

210012. 0000029. 40003. 011
СО. 00 R3.00691.1.0.13

Ростовская АЭС Блок 3

Реакторное отделение Негерметичная часть Вспомогательные трубопроводы системы СВО-2	Стадия	Лист	Листов
	Р	109	
Опора скользящая направляющая 117	ОАО "НИАЭП" 2013		

Инв. N подл.	Подп. и дата	Взам. инв. N
R3.00691.1.0.13	19.05.13	

Формат А3